PŮDORYS
M 1:100

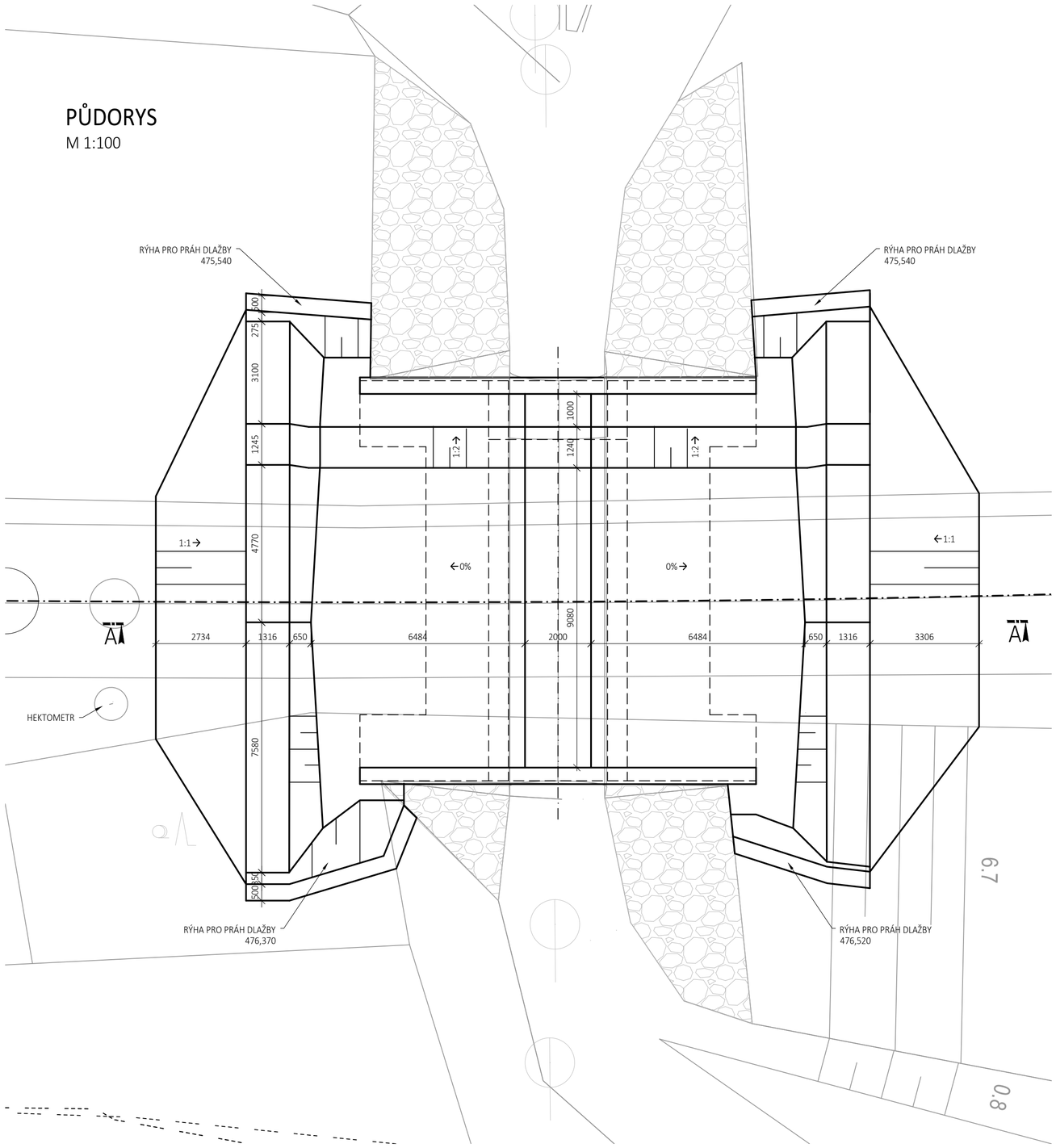

PŘÍČNÝ ŘEZ B-B
M 1:100

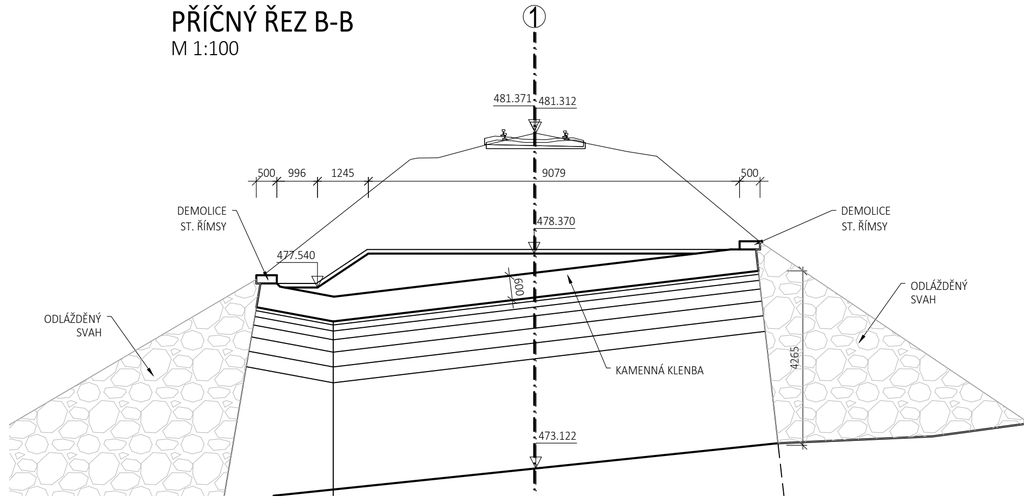

PŘÍČNÝ ŘEZ C-C
M 1:100

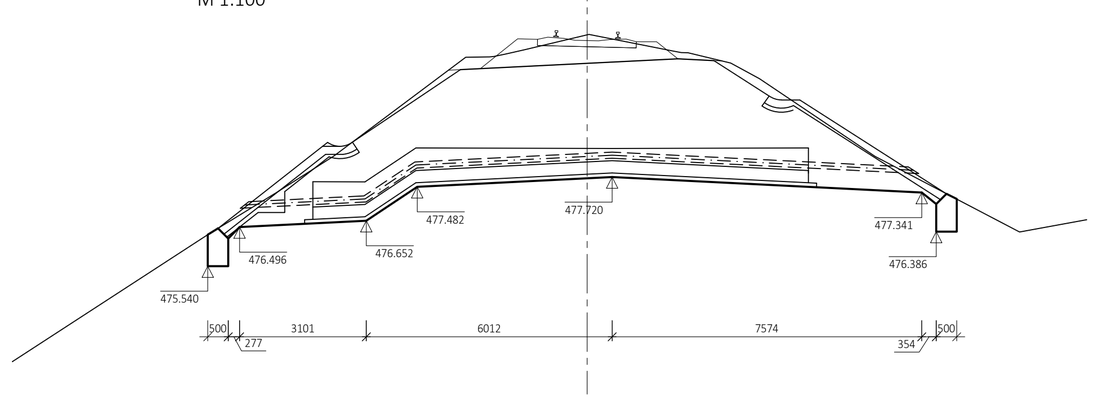

PODÉLNÝ ŘEZ A-A
M 1:100

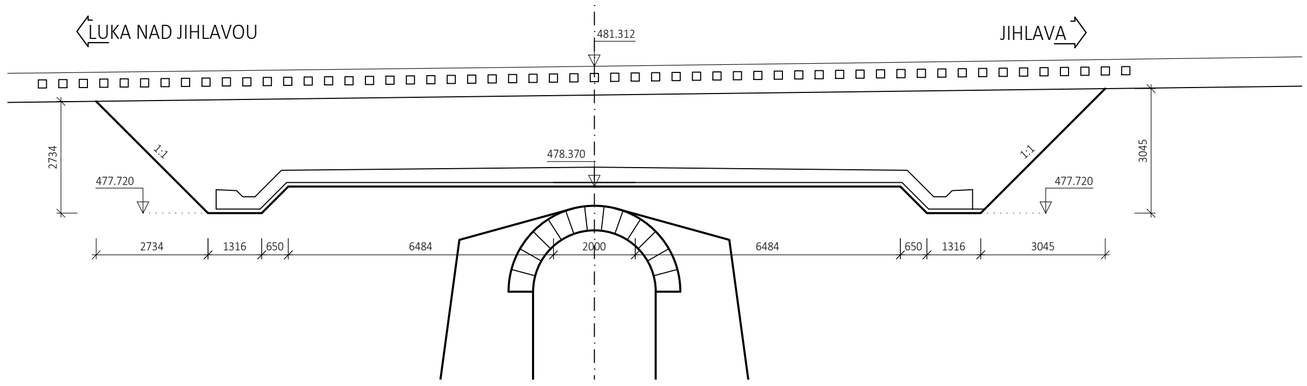

Orientační schéma:

Razítko oprávněné osoby:

Podpis: Datum:

Revize:	Datum:	Popis:	Kontroloval:
P01	30.4.2021	První dílčí odevzdání	Ing. Emil Špaček

Stavebník/Investor: Adresa: Zástupce investora: Adresa:	**Správa železnic, státní organizace** Dlážděná 1003/7, 110 00 Praha 1 Oblastní ředitelství Brno Kounicova 26, 611 43 Brno	SPRÁVA ŽELEZNIC
Zhotovitel stavby: Adresa: Kontakt:	**SAGASTA s.r.o.** Novodvorská 1010/14, 142 00, Praha 4 1.101 Lhotka T: +420 261 344 100 E: info@sagasta.cz	SAGASTA
Zhotovitel objektu: Adresa: Kontakt:	**SAGASTA s.r.o.** Novodvorská 1010/14, 142 00, Praha 4 1.101 Lhotka T: +420 261 344 100 E: info@sagasta.cz	SAGASTA

Hlavní projektant (HIP):	Specialista:	Odpovědný projektant:	Zpracovatel:
Ing. Emil Špaček	Ing. Dávid Kuczik	Ing. Dávid Kuczik	Ing. Michal Hacaperka

Název stavby/akce:	**Oprava trati v úseku Luka nad Jihlavou - Jihlava - I.etapa**		Označení (S1.101kód): PA639200040 Označení zhotovitele: 120090
Název části:	Mosty a propustky		Označení části: D.2.1.4
Název objektu:	**Žel. most v km 196,614**		Označení objektu/komplexu: **SO 01-20-03**
Název přílohy: Název dílčí části přílohy:	Výkresová část Výkopy a bourací práce		Číslo přílohy: **2.009** Paré:
Kraj:	Katastrální území:	TUDU:	
Vysočina	dle příloh	120126; 1201Z1; 120152	
Stupeň dokumentace:	Datum zpracování:	Formáty:	Měřítko:
DSP	04/2021	6 x A4	1:100

S-kód:	Stupeň dokumentace:	Část:	Objekt:	Podobjekt:	Příloha:	Revize:
PA639080400	_ I _ et	_ D2104	_ SO01203	_ XX	_ 2 _ 009	_ 001

[Prostor pro další informace]